AVSTANDSBEREGNING

PLASSERING - STOLPEFRITT SKINNE INNFESTING I BETONGUNDERLAG

YTTERHJØRNE

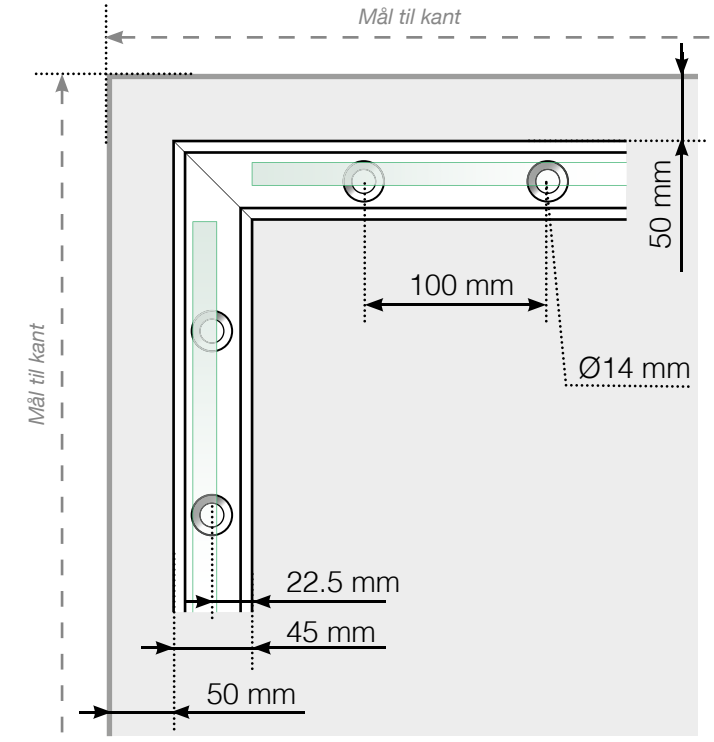

YTTERHJØRNE IKKE 90°

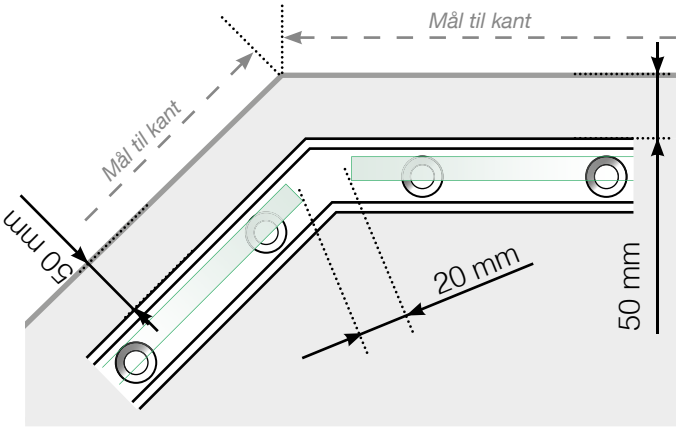

INNERHJØRNE IKKE 90°

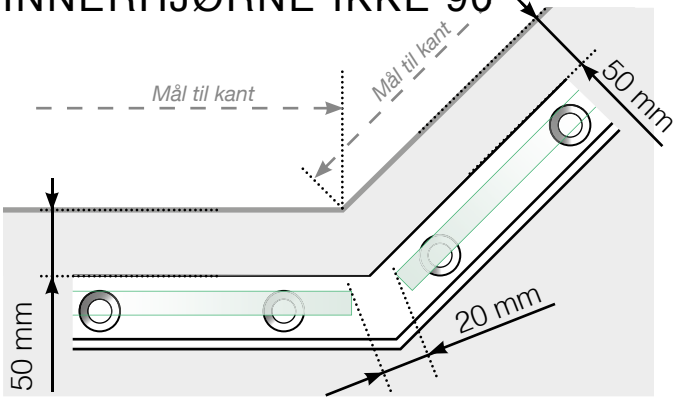

INNERHJØRNE

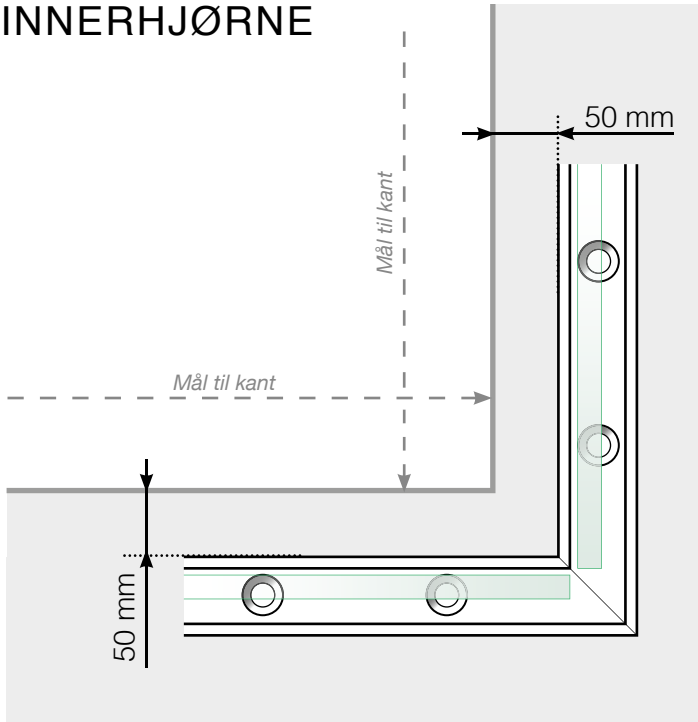

AVSLUTNING

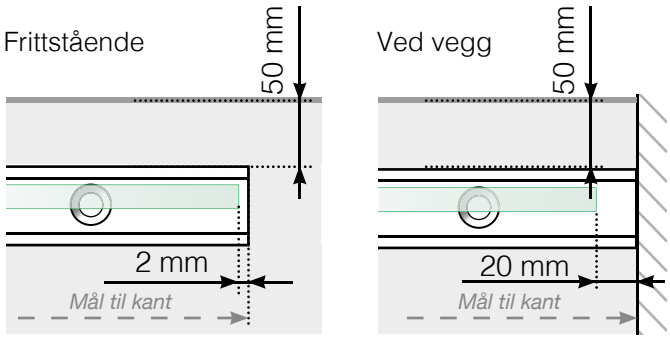

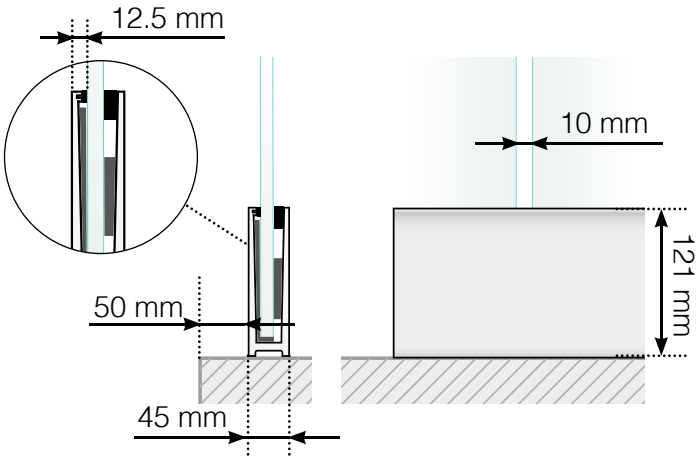

Observer at tegningene ikke er i riktig skala

© Räckesbutiken Sweden AB - www.rekkverkbutikken.no

2020-11-19 v.1.0

REKKVERKBUTIKKEN.NO