DESSINS TECHNIQUES

MISE EN PLACE – MONTANTS ALU AVEC EMBASES

ANGLE SORTANT

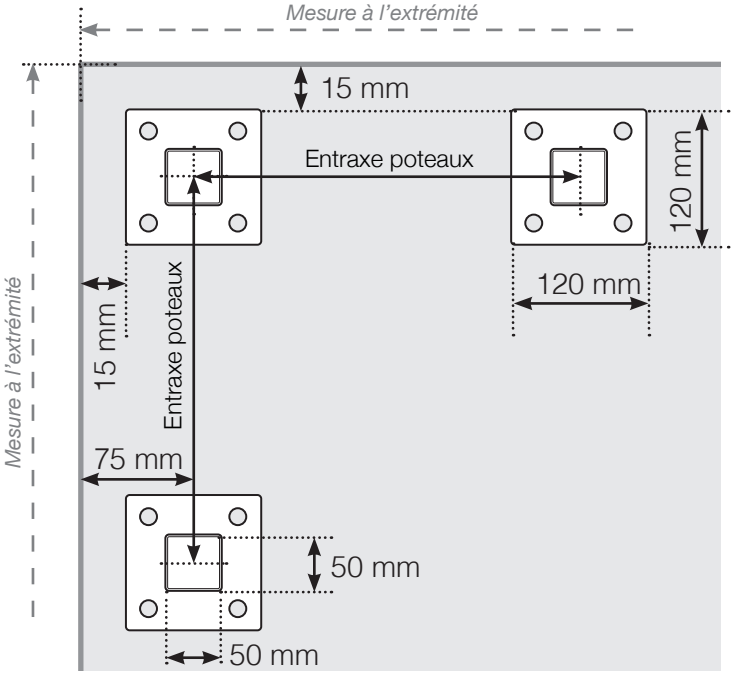

ANGLE SORTANT ≠ 90°

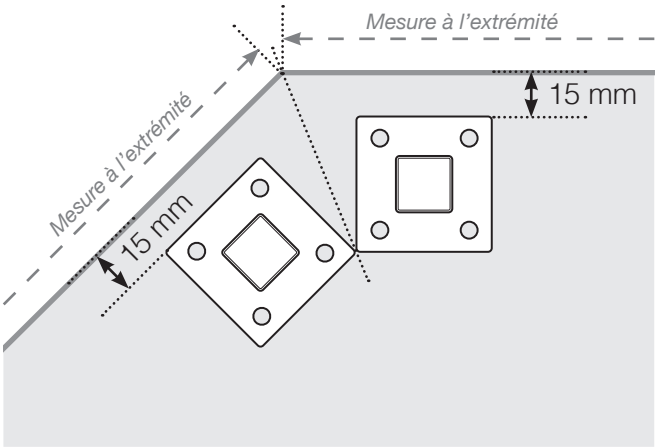

ANGLE RENTRANT ≠ 90°

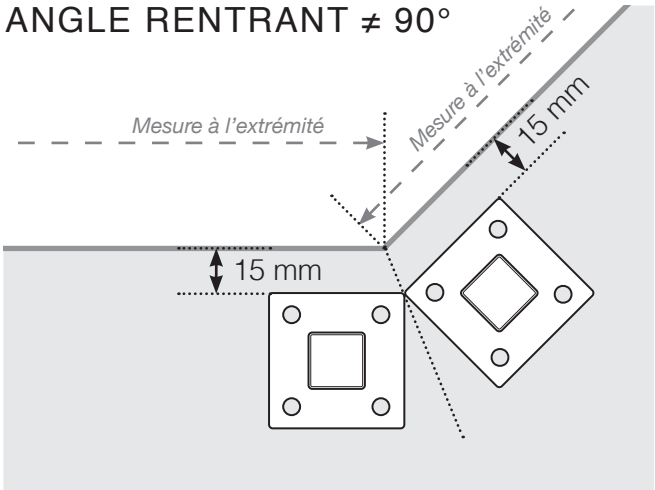

ANGLE RENTRANT

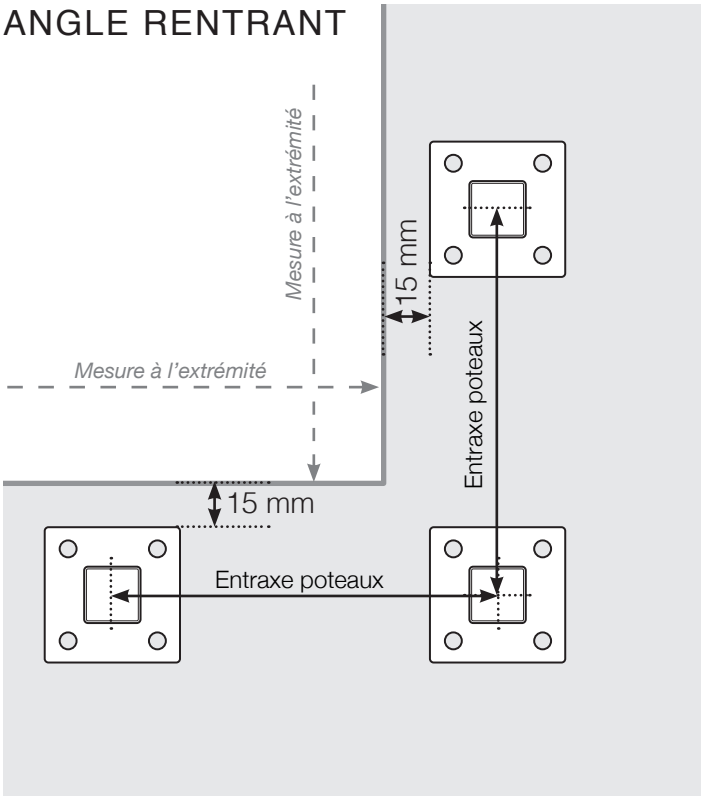

POTEAU DE FIN

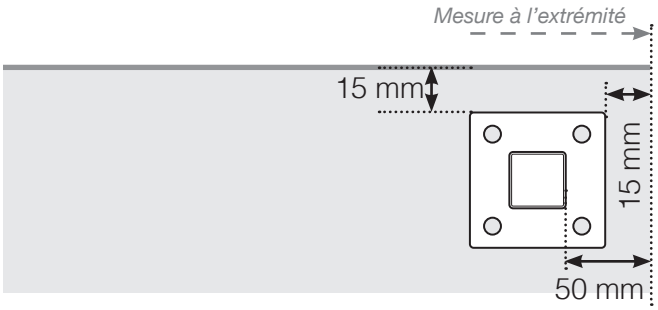

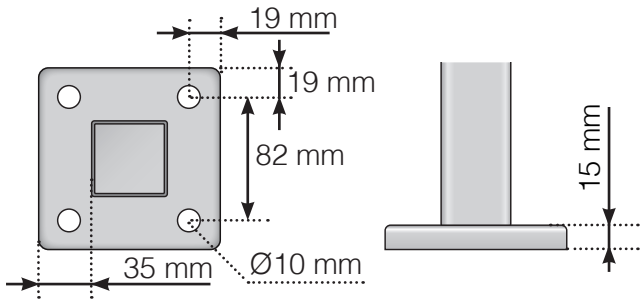

Veuillez noter que les dessins ne sont pas à l'échelle.

© Räckesbutiken Sweden AB - www.maisondugarde-corps.fr

18/09/2020 v.1.0