DESSINS TECHNIQUES

MISE EN PLACE – POTEAUX INOX AVEC EMBASE POUR CÂBLES

ANGLE SORTANT

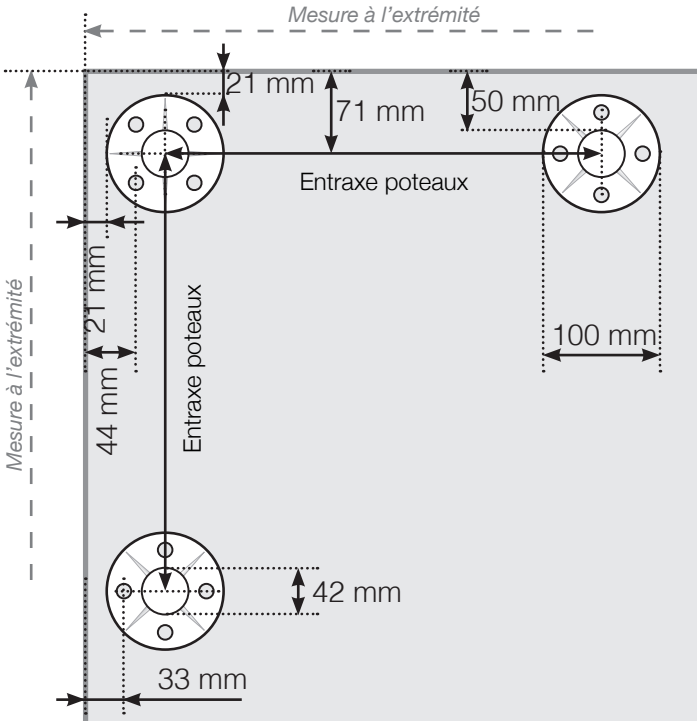

ANGLE SORTANT ≠ 90°

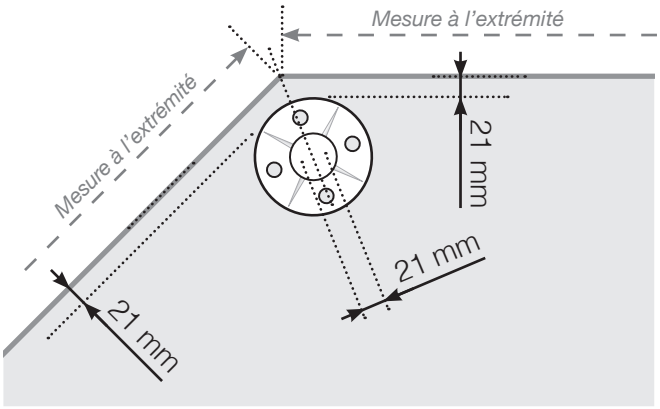

ANGLE RENTRANT ≠ 90°

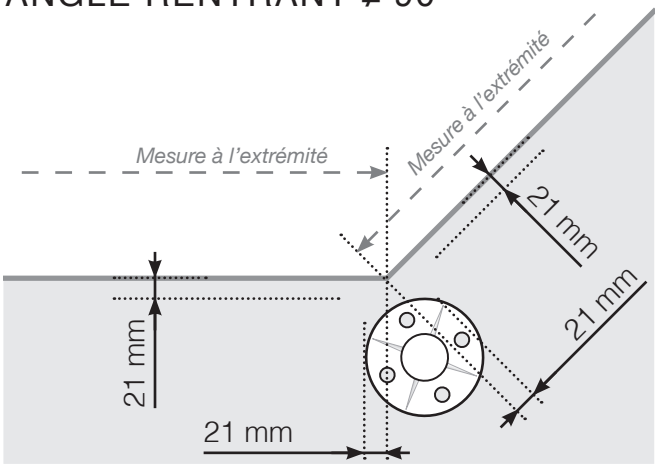

ANGLE RENTRANT

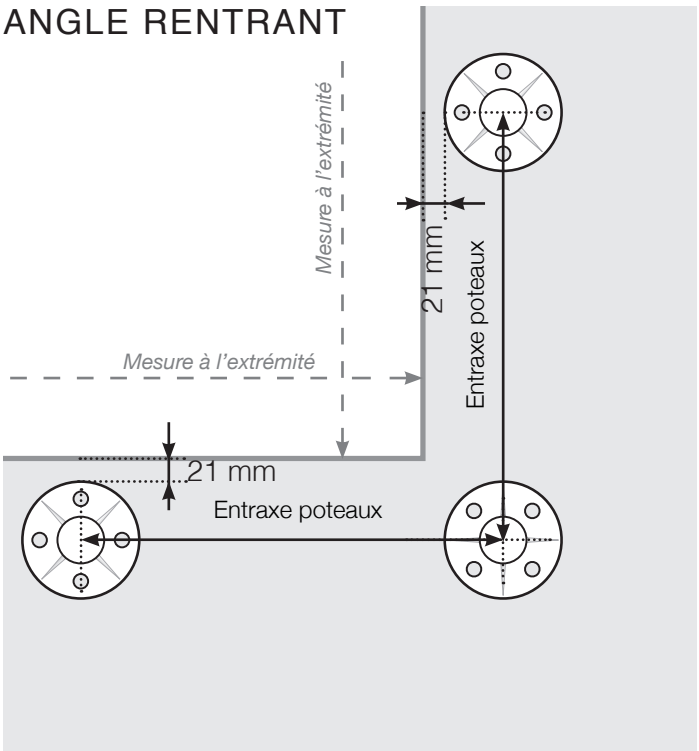

POTEAU DE FIN

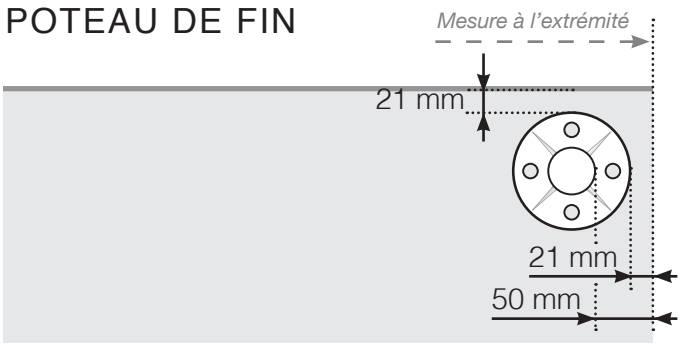

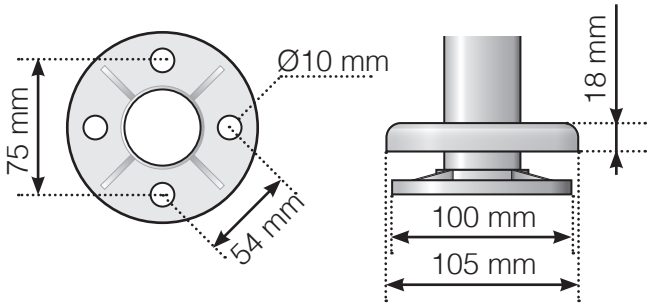

Veuillez noter que les dessins ne sont pas à l'échelle.

© Räckesbutiken Sweden AB - www.maisondugarde-corps.ch

27/05/19 v.1.0

MAISONDUGARDE-CORPS.CH